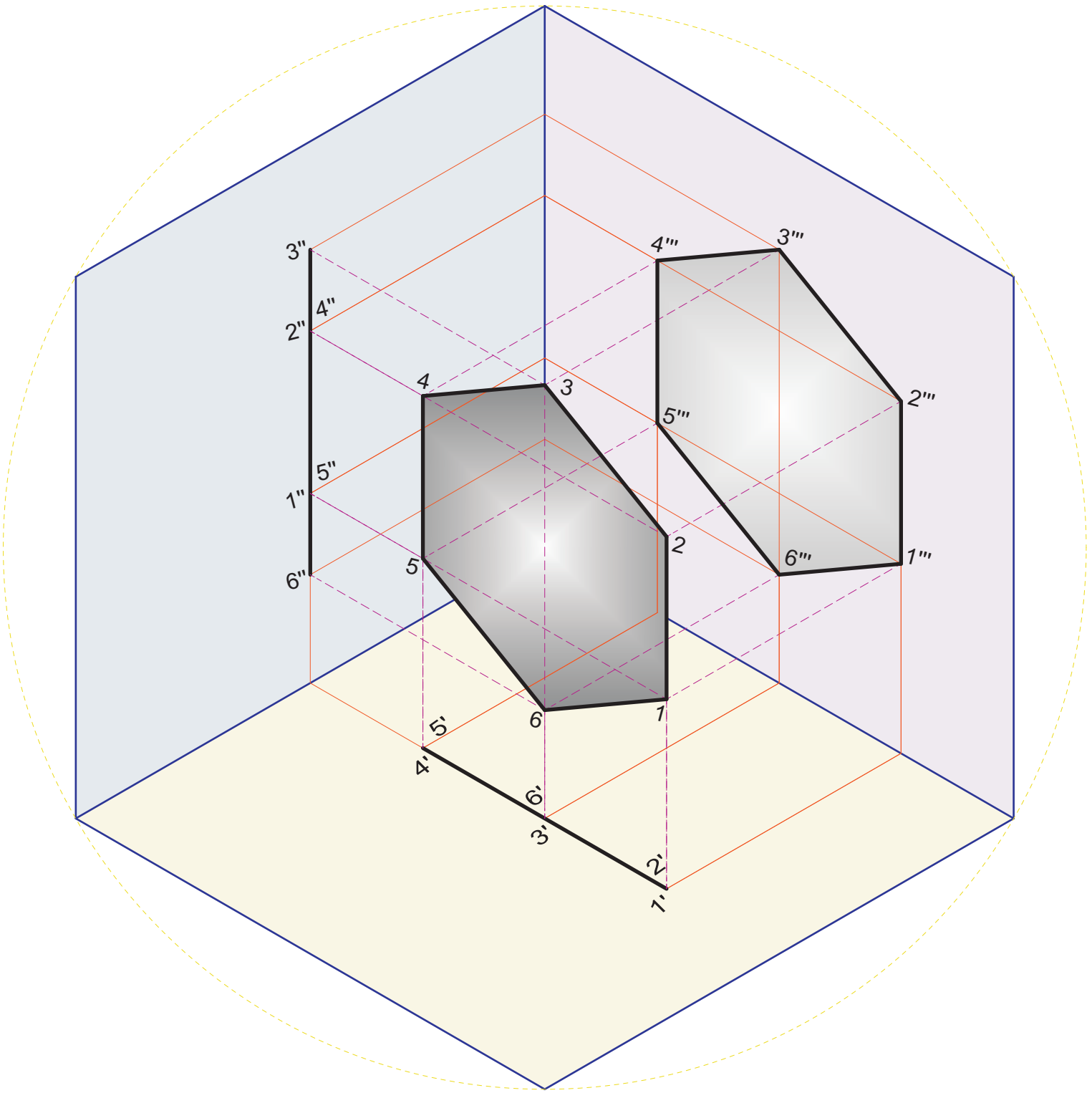
3"
4"
2"
5"
1"
6"
4
3
5
2
6
1
5'
4'
6'
3'
2'
1'
4'''
3'''
2'''
5'''
1'''
6'''